Габаритные размеры

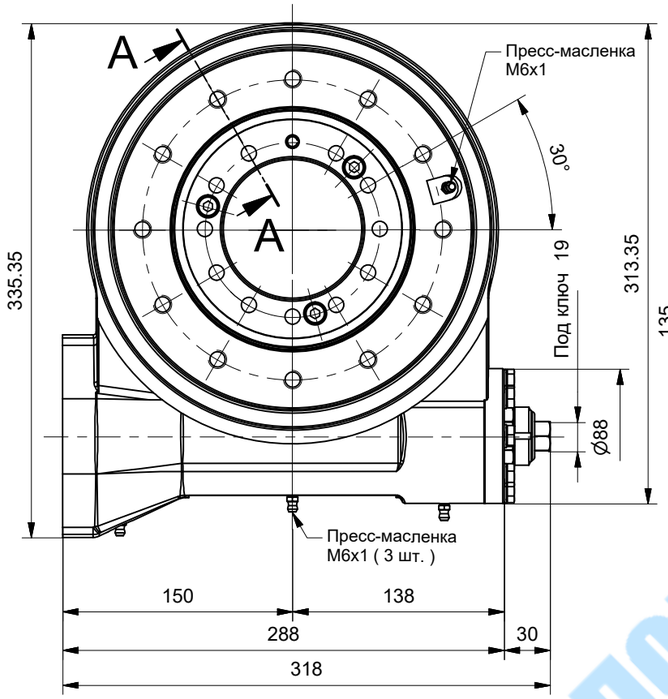

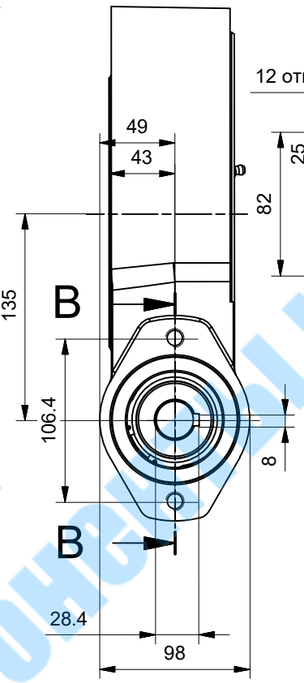

Сечение A-A

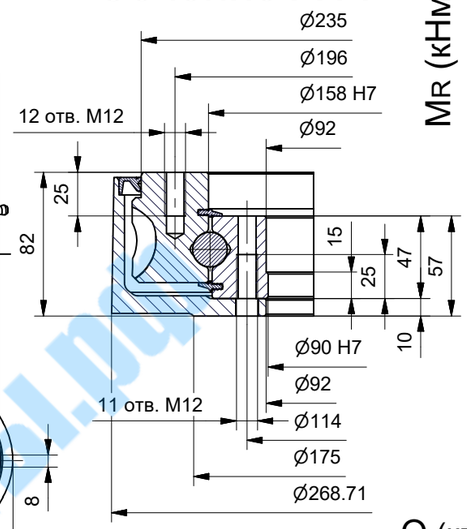

Сечение B-B

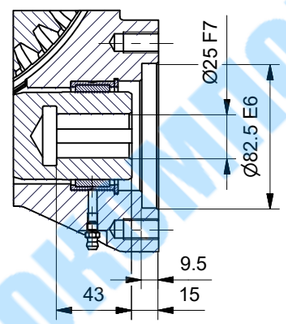

Диаграммы нагрузок

Комбинированная нагрузка (преобладание осевой)

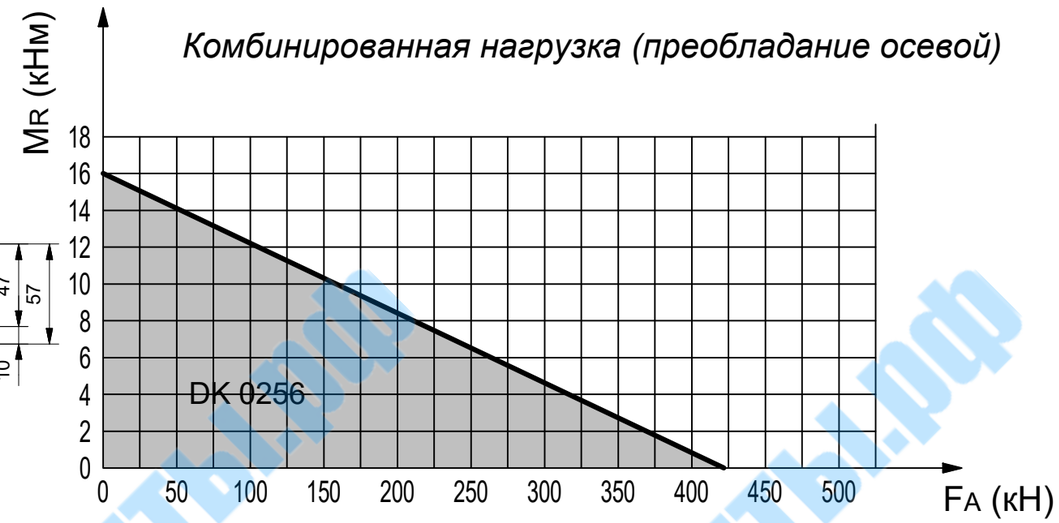

Преобладание опрокидывающей нагрузки

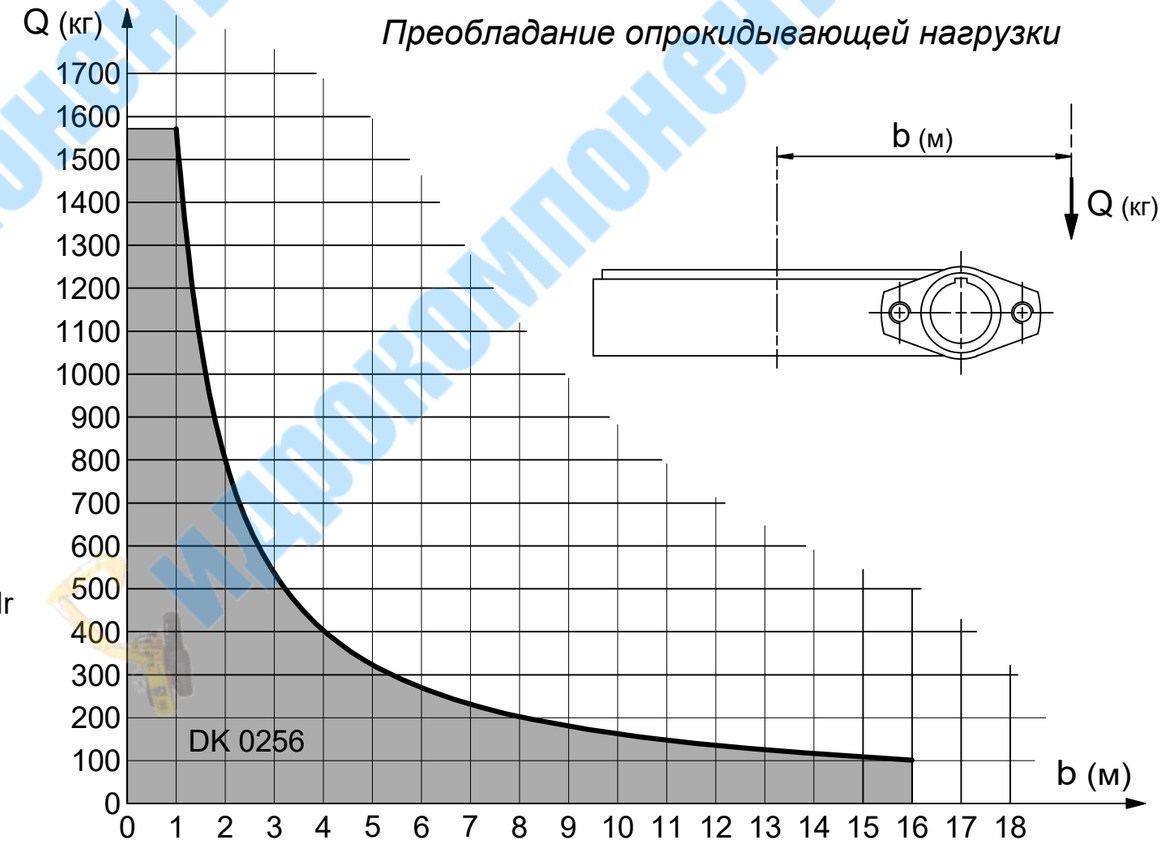

Технические характеристики

Передаточное соотнош.	r = 1 : 46	
Макс. част. вращ. на входе	n = 200 об/мин	
Макс. момент на выходе	постоян.	M_u = 2520 Нм
	кратковрем.	M_p = 3280 Нм
Макс. опрокидывающий момент (момент торможения)		M_f = 3280 Нм
Отсутствие проворота в обратном направлении не гарантируется		
Масса	30 кг	

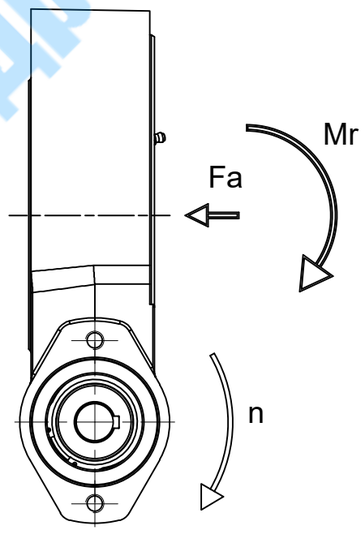

ADAMKO КОНТРОЛС

ЛИСТ ТЕХНИЧЕСКИХ ДАННЫХ

ОПОРНО-ПОВОРОТНОЕ УСТРОЙСТВО DK0256

КОД GRXDK02560 Изм. 00

гидроконструктор.рф